PLANIMETRIA ZONA DI INTERVENTO - SCALA 1:100

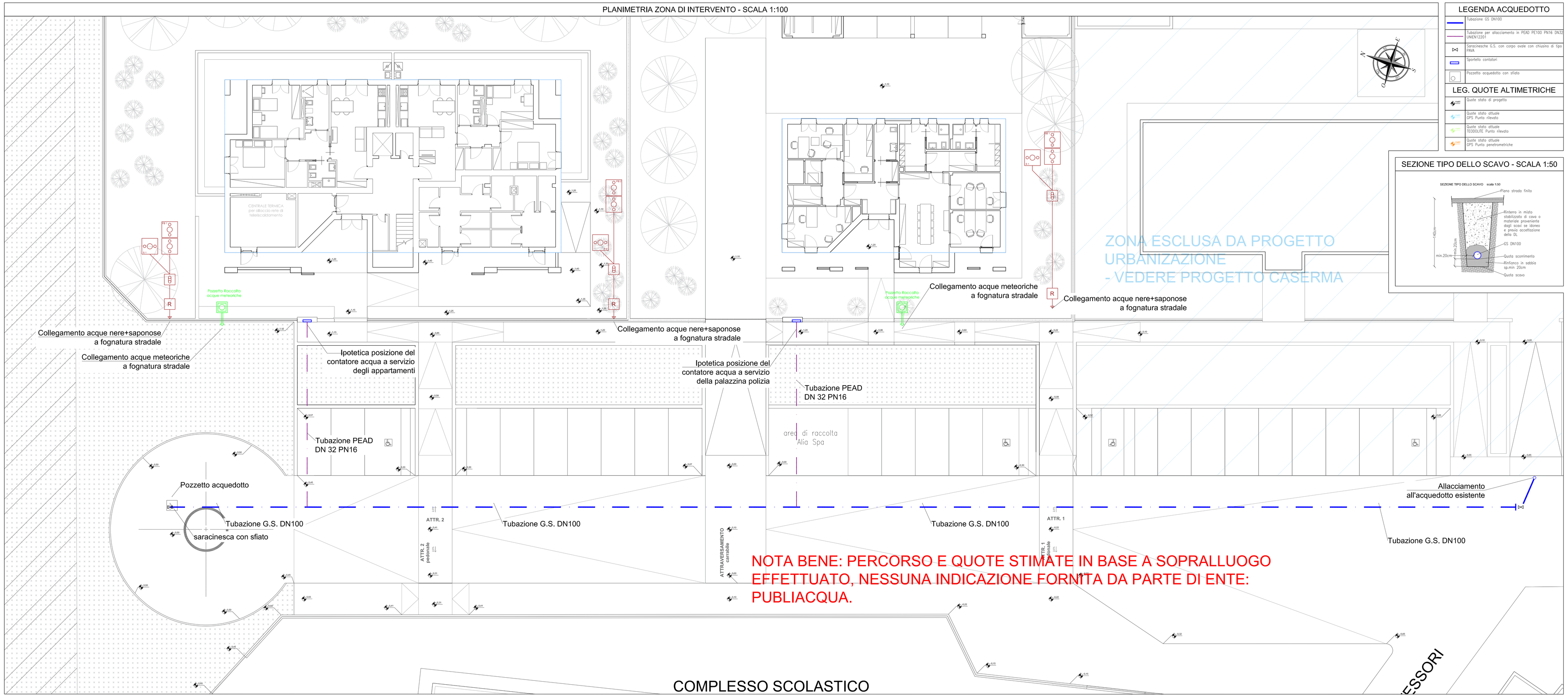

LEGENDA ACQUEDOTTO

- Tubazione GS DN100
- Tubazione per allacciamento in PEAD PE100 PN16 DN32 UNEN12201
- Saracinesche G.S. con corpo ovale con chiusino di tipo FAVA
- Sportello contatori
- Pozzetto acquedotto con sfiato

LEG. QUOTE ALTIMETRICHE

- Quote stato di progetto
- Quote stato attuale GPS Punto rilevato
- Quote stato attuale TEODOLITE Punto rilevato
- Quote stato attuale GPS Punto perentometriche

SEZIONE TIPO DELLO SCAVO - SCALA 1:50

KEYPLAN - SCALA 1:1000

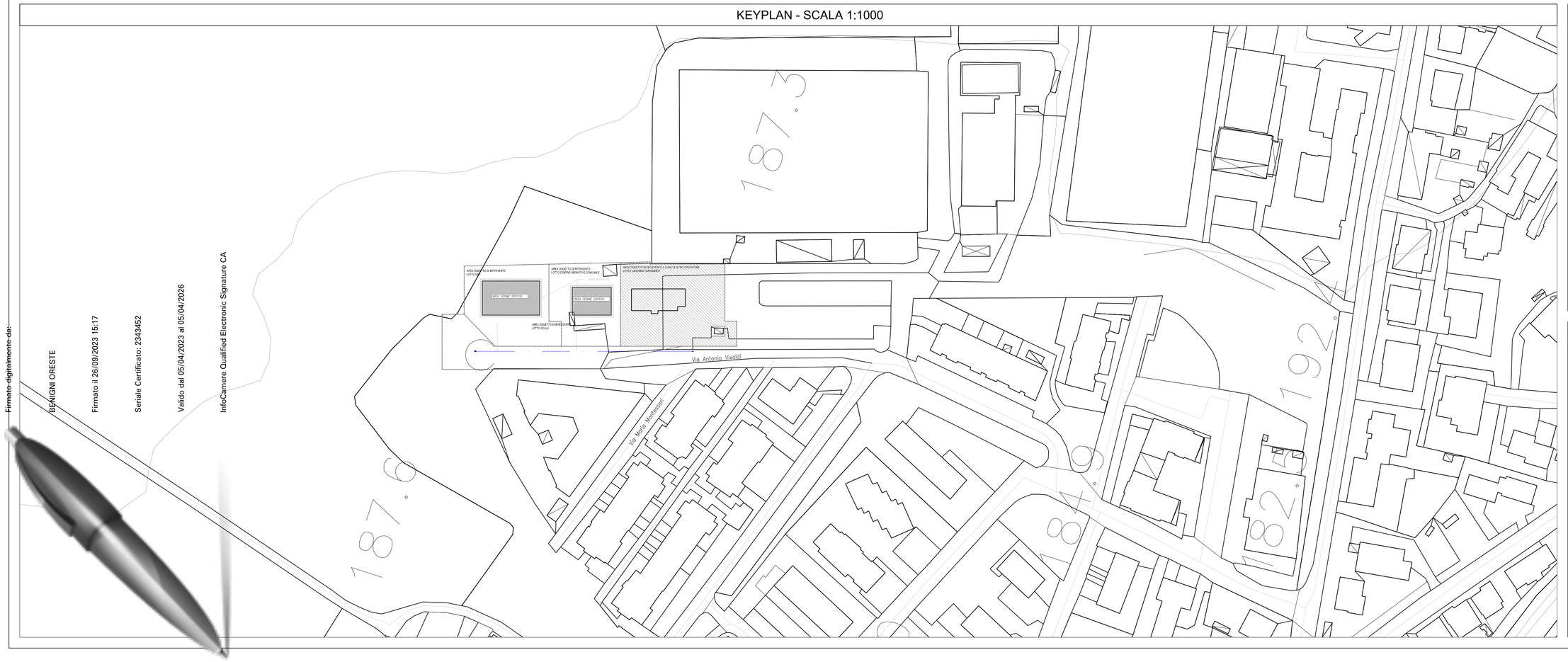

ALLACCIO ACQUEDOTTO (COLLARE INOX) - SCALA 1:20

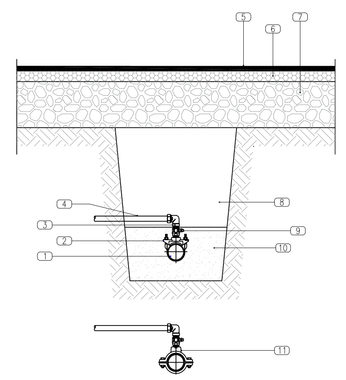

LEGENDA	
1	Tubo in ghisa DN 150
2	Collare di presa staffa Inox
3	Gomito per PE Multistrato filettato F – 32 mm x 1"
4	Tubo Polietilene Multistrato 32 mm
5	Manto d'usura
6	Binder
7	Fondazione stradale
8	Rinterro con materiali provenienti dagli scavi
9	Valvola a sfera piombabile
10	Sabbia vagliata
In alternativa	
11	Collare di presa a due gusci

POZZETTO DI SFIATO ACQUEDOTTO DN50 - SCALA 1:20

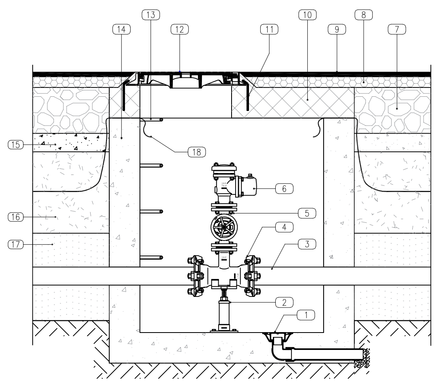

LEGENDA	
1	Chiusino tipo Ticino
2	Supporto per Tes
3	Tubo Ø 100
4	Tes BFB – DN 100
5	Saracinesca a cuneo gommato – DN 50
6	Sfiato a doppio galleggiante
7	Fondazione stradale
8	Binder
9	Manto d'usura
10	Soletta in CLS armato
11	Fissaggi in acciaio Ø 10 ogni 12 cm
12	Chiusino in ghisa D400 – int. 600 mm
13	Gradino in acciaio rivestito in Polietilene
14	Pozzetto in CLS
15	Conglomerato cementizio
16	Rinterro con materiali provenienti dagli scavi
17	Sabbia vagliata
18	Nastro di segnalazione Safer

Finanziato dall'Unione europea NextGenerationEU

Ministero delle Infrastrutture e dei Trasporti

Italiadomani PIANO NAZIONALE DI RIPRESA E RESILIENZA

COMUNE DI VICCHIO

Intervento ID 555 "Rigenerazione e completamento ex area 167 - costruzione 10 alloggi E.R.P. e centro operativo per la sicurezza in loccalità Paretolo - Vicchio, contenuto nella proposta ID196 "Home in Inner Metropolis " del PIANO NAZIONALE DI RIPRESA E RESILIENZA (PNRR) MISSIONE M5 - COMPONENTE C2 - INVESTIMENTO 2.3.1

CUP: CUP: I61B21000370001

FINANZIAMENTO:

Piano Nazionale di Ripresa e Resilienza (PNRR)– Missione M5C2 - Investimento 2.3.1 - Programma Innovativo Nazionale per la Qualità dell'Abitare (PINQuA) - decreto direttoriale MIMS n. 804 del 20.01.2022

SOGGETTO BENEFICIARIO ATTUATORE 1° LIVELLO:
Città Metropolitana di Firenze

SOGGETTO BENEFICIARIO ATTUATORE 2° LIVELLO:
Casa S.p.A.

SOGGETTO REALIZZATORE:
Casa S.p.A.

RESPONSABILE DEL PROCEDIMENTO:
Ing. Cristiano Rebecchi (Direttore Generale di CASA S.p.A.)

PROGETTAZIONE:
BENIGNI engineering srl
Dott.Ing. Oreste Benigni
Via dei Colombi, 2 - Montecatini Terme (PT)

TAV. N°	DISEGNO:	SCALA:
ES-OOUU 03.0	**PROGETTO ESECUTIVO** RETE ACQUEDOTTO STATO DI PROGETTO	1:100
		DATA: SETTEMBRE 2023

VC02-ES-OOUU-03.0-01

ADDETTO ALLA VERIFICA

Ing. Lorenzo Paneral | Geom. Alessandro Caioli

Firmato digitalmente da:
BENIGNI ORESTE
Firmato il 26/09/2023 15:17
Seriale Certificato: 2343452
Valido dal 06/04/2023 al 06/04/2026
InfoCamere Qualified Electronic Signature CA