Finanziato dall'Unione europea NextGenerationEU

Ministero delle Infrastrutture e dei Trasporti

Italiadomani PIANO NAZIONALE DI RIPRESA E RESILIENZA

REGIONE TOSCANA

COMUNE DI BORGO SAN LORENZO

Intervento ID 643 "Intervento di sostituzione edilizia a completamento PRU ex Macelli in via Niccolai nel Comune di Borgo San Lorenzo, contenuto nella proposta ID916 "Home in Inner Metropolis" del PIANO NAZIONALE DI RIPRESA E RESILIENZA (PNRR) MISSIONE M5 - COMPONENTE C2 - INVESTIMENTO 2.3

CUP: I61B21000380001

FINANZIAMENTO:

Piano Nazionale di Ripresa e Resilienza (PNRR) - Missione M5C2 - Investimento 2.3 - Programma Innovativco Nazionale per la Qualità dell'Abitare (PINQuA) - decreto direttoriale MIMS n.804 del 20.01.2022

SOGGETTO BENEFICIARIO ATTUATORE 1° LIVELLO:
Città Metropolitana di Firenze

SOGGETTO BENEFICIARIO ATTUATORE 2° LIVELLO:
Casa SPA

SOGGETTO REALIZZATORE:
Casa SPA

RESPONSABILE DEL PROCEDIMENTO:
Ing. Cristiano Rebecchi
(Direttore Generale CasaSpa)

PROGETTISTI:
Ing. Dimitri Celli

COLLABORAZIONE ALLA PROGETTAZIONE:
Geom. Leonardo Bertini

TAV. N°	DISEGNO:	SCALA:
ES-MEC 05.1	SCARICHI ACQUE REFLUE. SCHEMI DI FLUSSO	FUORI SCALA
		DATA: NOVEMBRE 2023
BL04-ES-MEC-05.1-01		
	ADDETTO ALLA VERIFICA	
	Geom. A.Romagnoli	Ing. A.Bevilacqua

Rientra negli obblighi dell'Impresa Appaltatrice la redazione degli elaborati AS BUILT (come realizzato) prima del collaudo finale.
Gli elaborati di progetto dovranno essere aggiornati a cura dell'Impresa come realizzati e dovranno contenere nel dettaglio le tipologie di apparecchiature e componenti principali, specificandone la marca, il modello e le caratteristiche fondamentali.

Nel caso in cui la Ditta Esecutrice dei Lavori ritenga di voler apportare modifiche al presente schema di impianto, la stessa Ditta dovrà fornire, prima di eseguire qualsiasi lavorazione ed esso relativa, lo schema aggiornato e le verifiche di calcolo derivanti dalla modifica apportata. La Stazione Appaltante si riserverà di accettare o meno le varianti proposte.

CAVEDI - CV 1, CV 2

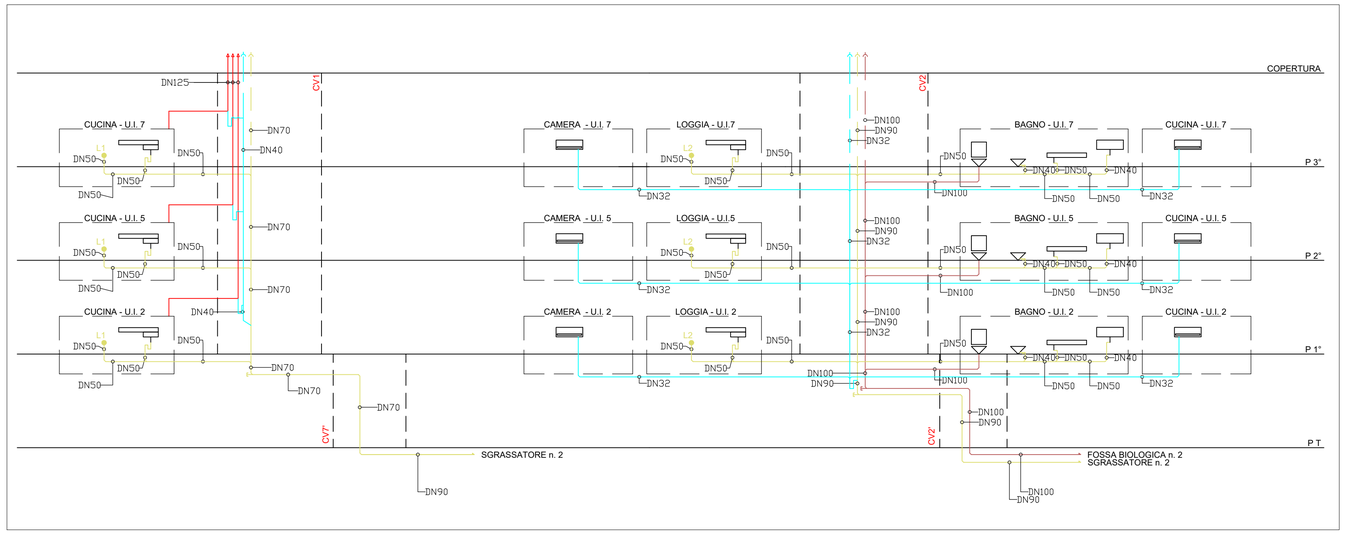

CAVEDI - CV 3, CV 4

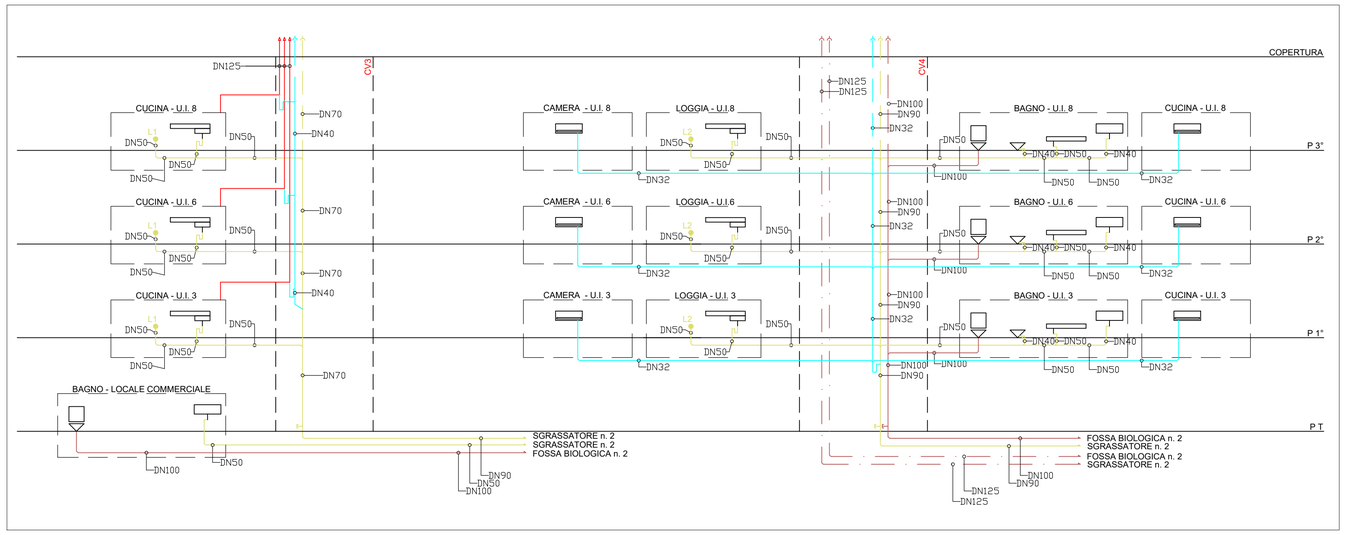

LEGENDA LINEE

SIMB.	DESCRIZIONE
	Tubazione per SCARICO ACQUE NERE
	Tubazione per SCARICO ACQUE SAPONOSE
	Tubazione per VENTILAZIONE COLONNA ACQUE NERE
	Tubazione per VENTILAZIONE COLONNA ACQUE SAPONOSE
	Tubazione per VENTILAZIONE FOSSO BIOLOGICA E POZZETTI DEGRASSATORI
	Cappa di esalazione ACQUE NERE O SAPONOSE realizzata in polietilene (PE) e posta oltre la copertura dell'edificio.
	Tappo di ispezione.
	Tubazione per ESTRAZIONE ARIA BAGNI realizzata in tubo di PVC termoresistente.
	Tubazione per ESPULSIONE FUMI CUCINA realizzata in tubo di materiale plastico a norma EN 14471.
	Tubazione per RACCOLTA CONDENSA VAPORI COTTURA CUCINA e VENTILCONVETTORI

LEGENDA SIMBOLI

SIMB.	DESCRIZIONE
	Piatto doccia
	Piatto doccia a filo pavimento per bagno disabili
	Lavabo
	Bidet
	Vaso con cassetta
	Rubinetto miscelatore con doccetta per bagno disabili
	Lavello/pilozzo
L2	Predisposizione lavatrice
L1	Predisposizione lavastoviglie

NOTE:

- Le tubazioni di collegamento dagli apparecchi fino alle colonne di scarico seguiranno un percorso nel massetto del solaio del piano.
- Le colonne di scarico delle acque nere e saponose saranno realizzate con tubo in polietilene PE termoresistente fino a 95 gradi C rinforzato con fibre minerali durante il processo produttivo, con tubo a bicchiere ad anello elastomerico secondo norme UNI-EN 1329-1, posata esternamente alle murature con staffe o collari in acciaio e guarnizione in neoprene per l'eliminazione delle vibrazioni trasmesse alla struttura, rivestito inoltre con materassino fonoisolante in prossimità degli attraversamenti dei solai. Il sistema di scarico dovrà avere ha un livello sonoro certificato da laboratorio specializzata pari a Lsc,A di 6 dB(A) misurato alla portata di 2 l/s per un sistema di scarico Diam 100x5,6 secondo la norma EN 14366.
- Nel caso di attraversamento di compartimentazioni antincendio, le stesse dovranno essere ripristinate e posti apparturi manicotti termorestringenti sulle tubazioni.
- Le linee delle condense dei fancoil vengono raccordate alla colonna delle acque saponose al P°1 e con sifone finale.
- Per il posizione e il percorso delle tubazioni in oggetto fare riferimento alla planimetria allegata.
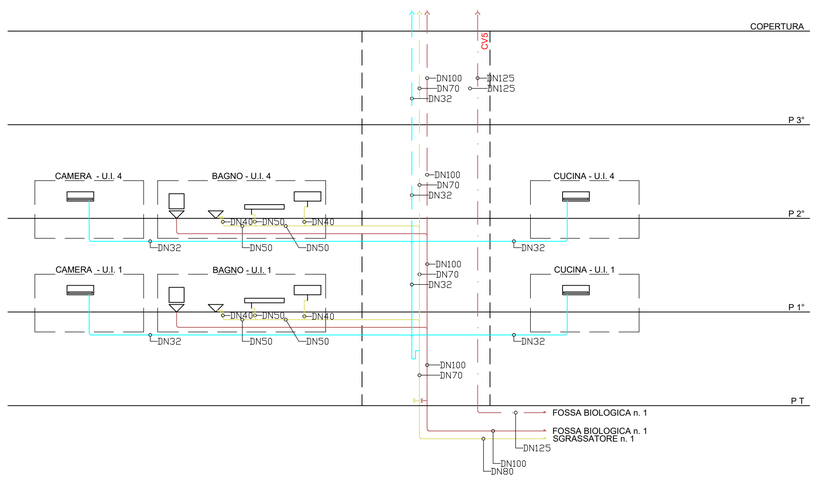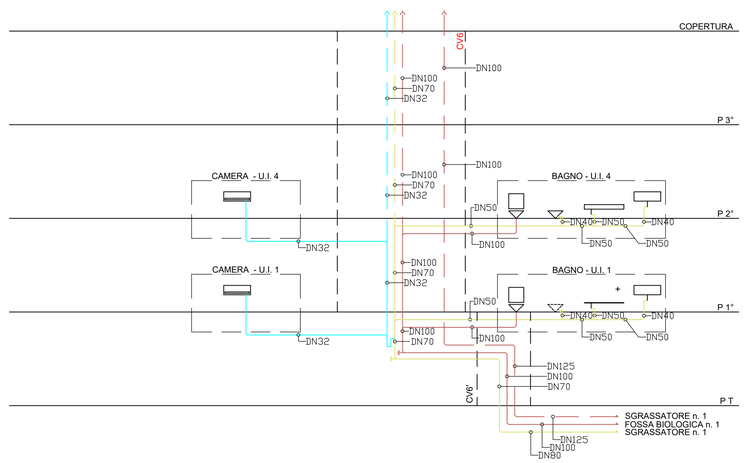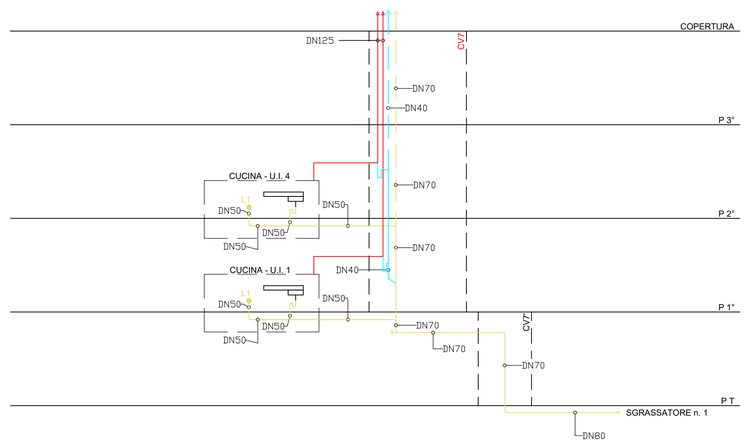
CAVEDI - CV 5, CV 6, CV7